SERIE EBB

VIBRATEURS ELECTRIQUES A BRIDE

ELECTRIC FLANGED VIBRATORS – VIBRADORES ELECTRICOS CON BRIDA

400 V TRIPHASE 50 Hz

Les vibrateurs, série **EBB,** sont utilisés pour les cribles vibrants, les blutoirs et les machines de finition vibrante (ébavurage)

- ✓ Moteur Tropicalisé / Classe d'isolation F
- ✓ Support roulement à double canal de graissage
- ✓ Protection mécanique IP 65-7
- ✓ Livrés avec masselottes identiques (haut et bas) et un capot opposé à la bride, **Non câblés et sans boulons**

Existe sans masselottes ni capots (nous consulter)

	CARACTERISTIQUES MECANIQUES			CARACTERISTIQUES ELECTRIQUES		
Type	**Tr/mn**	**Force Centrifuge (Kg)**	**Poids (Kg)**	**Puissance (W)**	**Cour. Nom. (A)**	**Rapp. ID/IN**
EBB1504*	1 500	404	23.9	310	0.66	3.25
EBB1505*	1 500	500	25.3	340	0.71	3.05
EBB1508	1 500	709	33.7	475	0.92	3.90
EBB1510	1 500	1099	39.9	600	1.16	3.65
EBB3000	3 000	66	3.9	135	0.22	2.90
EBB3003	3 000	310	9.8	270	0.58	3.15
EBB3006*	3 000	668	20.5	500	0.98	4.45
EBB3008	3 000	859	31.5	600	1.00	3.90
EBB3010	3 000	1050	33.5	720	1.20	3.80

** Disponibles avec bride latérale ou centrale*

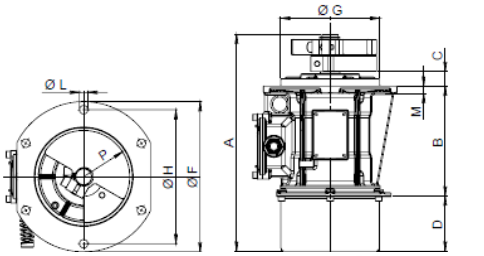

Fig. 1

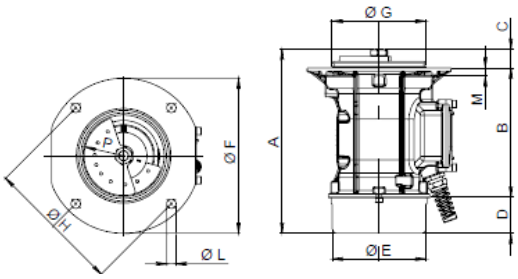

Fig. 2

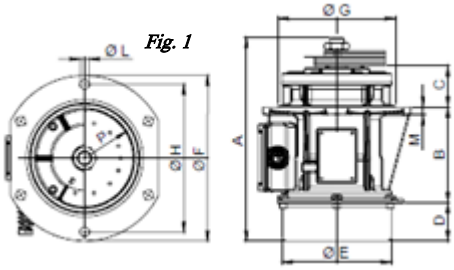

Fig. 3

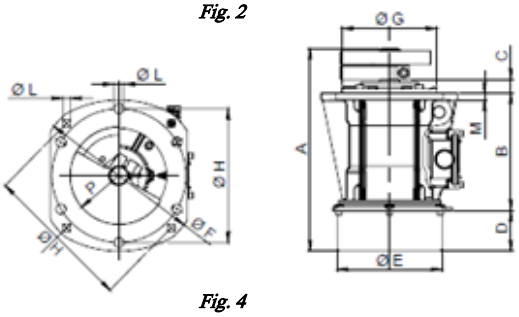

Fig. 4

Type	DIMENSIONS ENCOMBREMENT (mm)						DIMENSIONS FIXATION (mm)					
	FIG	**A**	**B**	**C**	**D**	**Ø E**	**ØF**	**ØG**	**ØH**	**ØL**	**M**	**P**
EBB1504	1	332	168	23	84	151	230	144	205	**6 x M12**	11	71
EBB1504*	3	332	132	58	84	151	230	163	205	**6 x M12**	11	71
EBB1505	1	343.5	168	23	84	151	230	144	205	**6 x M12**	11	71
EBB1505*	3	343.5	132	58	84	151	230	163	205	**6 x M12**	11	71
EBB1508	4	350	202	23	71	181	280	170	254 230	**4 x M12** **6 x M14**	12	84
EBB1510	4	410	202	22	101	181	280	170	254 230	**4 x M12** **6 x M14**	12	84
EBB3000	1	173	106	7	37	79	130	85	110	**4 x M8**	8	35
EBB3003	2	255	179	26	50	130	215	131	188	**4 x M12**	11	55
EBB3006	1	283	168	22	53	151	230	140	205	**6 x M12**	11	67.5
EBB3006*	3	283	168	57	53	151	230	163	205	**6 x M12**	11	67.5
EBB3008	4	410	202	22	101	181	280	164	254 230	**4 x M12** **6 x M14**	12	67.5
EBB3010	4	410	202	22	101	181	280	164	254 230	**4 x M12** **6 x M14**	12	67.5

** Bride latérale ou centrale*

VIBRA FRANCE
techniques et matériels de vibration